Produktdatenblatt

VLX-0102-160-18

3D Objektband

Produktmerkmale

Wartungsfreies Objektband für ungefälzte Objekttüren an Holz-, Stahl- und Aluminiumzargen in Kombination mit einem 3D verstellbaren VLX-Aufnahmeelement.

- Standardmäßig mit Stiftsicherung
- Tragzapfen Ø12x60mm optional möglich



Bandbelastung

Maximales Türgewicht von 160 kg nach DIN EN 1935.
Weitere Faktoren, die die Belastung beeinflussen:

- Einsatzort
- Öffnungshäufigkeit
- Türschließer / -stopper
- Türmaße: Bei überbreiten Türen verringert sich die maximal zulässige Belastung um den Faktor der überschrittenen Standardbreite von 100cm.

Bandwartung

- Exakte Einstellung der Bandtasche ist Vorraussetzung für die Funktionstüchtigkeit des Bandsystems.
- Wartungsfreihe Lagertechnik

Produktdatenblatt

VLX-0102-160-18

3D Objektband

Bestandene Anforderungen nach DIN EN 1935:2002-05

5.1	Anfangsmessung de Reibmoments	Bestanden Klasse 14
5.2.1	Belastung-Verformung	Bestanden Klasse 14
5.2.2	Überlastung	Bestanden Klasse 14
5.3	Scherfestigkeit	Bestanden Klasse 11
5.6	Feuer- und/oder Rauchschutztüren *1	Bestanden Klasse 1
5.4	Dauerbetriebsprüfung	Bestanden Klasse 14
5.5	Korrosionsbeständigkeit verzinkt	Bestanden Klasse 2
	Korrosionsbeständigkeit Edelstahl	Bestanden Klasse 3

Klassifizierungsschlüssel nach EN1935

Stahl verzinkt	3	7	4	1	1	2	1	11
Edelstahl	3	7	4	1	1	3	1	11

Technische Daten

Größe	160 mm
Rollendurchmesser	19 mm
Materialstärke	3,5 mm
Türgewicht bis max.*2	200 kg

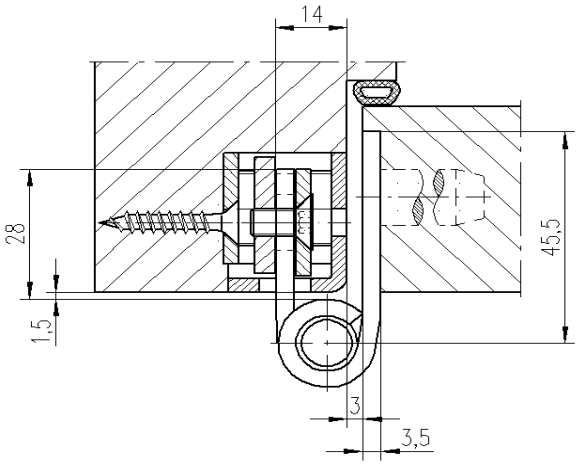

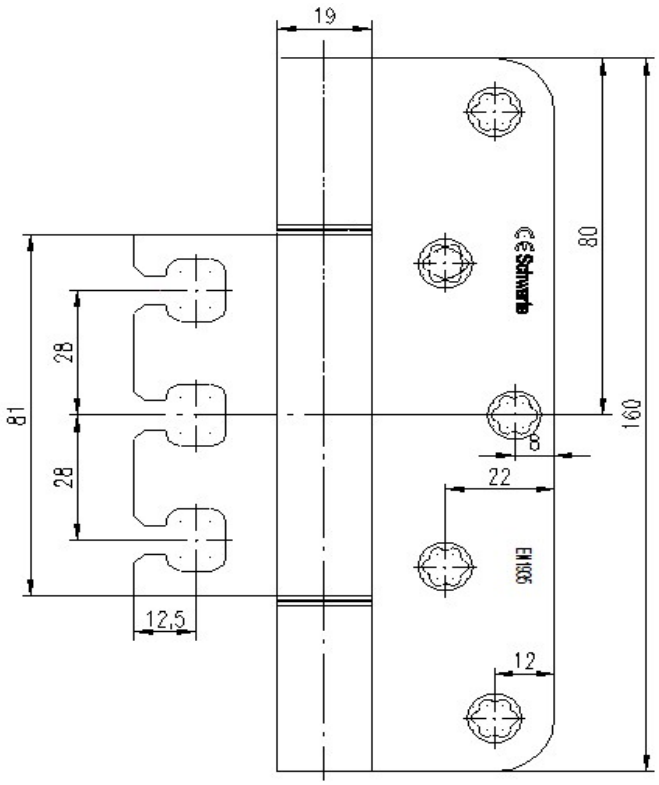

*1 Klasse 1 mit Stiftsicherung

*2 Türgewicht intern geprüft bei einem Flügel von 1 x 2m mit zwei Bändern