# Produktdatenblatt

## VLX-1001-160-18

3D Objektband

### Produktmerkmale

Wartungsfreies Objektband für gefälzte Objekttüren an Holz-, Stahl- und Aluminiumzargen in Kombination mit einem 3D verstellbaren VLX-Aufnahmeelement.

- Standardmäßig mit Stiftsicherung
- Tragzapfen Ø12x60mm optional möglich

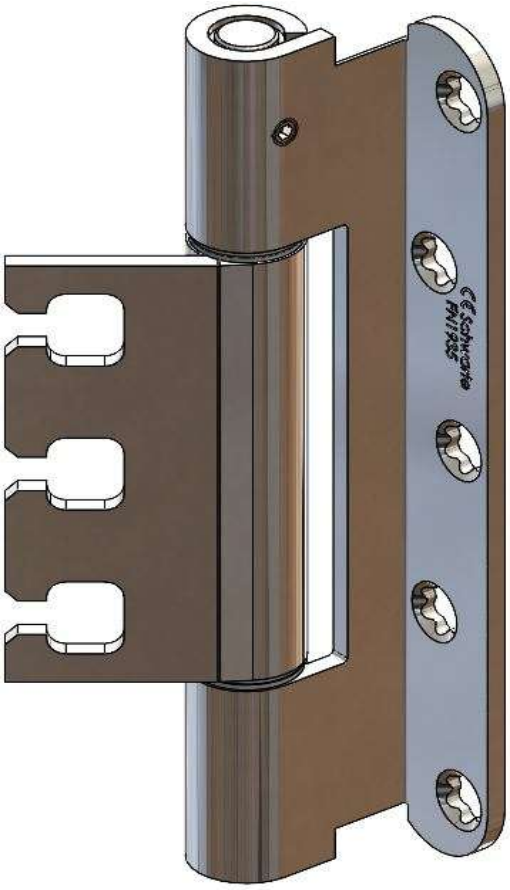

### Bandbelastung

Maximales Türgewicht von 160 kg nach DIN EN 1935.
Weitere Faktoren, die die Belastung beeinflussen:

- Einsatzort
- Öffnungshäufigkeit
- Türschließer / -stopper
- Türmaße: Bei überbreiten Türen verringert sich die maximal zulässige Belastung um den Faktor der überschrittenen Standardbreite von 100cm.

### Bandwartung

- Exakte Einstellung der Bandtasche ist Vorraussetzung für die Funktionstüchtigkeit des Bandsystems.
- Wartungsfreihe Lagertechnik

# Produktdatenblatt

## VLX-1001-160-18

3D Objektband

### Bestandene Anforderungen nach DIN EN 1935:2002-05

| | | |
|---|---|---|
| 5.1 | Anfangsmessung de Reibmoments | Bestanden Klasse 14 |
| 5.2.1 | Belastung-Verformung | Bestanden Klasse 14 |
| 5.2.2 | Überlastung | Bestanden Klasse 14 |
| 5.3 | Scherfestigkeit | Bestanden Klasse 11 |
| 5.6 | Feuer- und/oder Rauchschutztüren *1 | Bestanden Klasse 1 |
| 5.4 | Dauerbetriebsprüfung | Bestanden Klasse 14 |
| 5.5 | Korrosionsbeständigkeit verzinkt | Bestanden Klasse 2 |
| | Korrosionsbeständigkeit Edelstahl | Bestanden Klasse 3 |

### Klassifizierungsschlüssel nach EN1935

| | | | | | | | | |
|---|---|---|---|---|---|---|---|---|
| Stahl verzinkt | 4 | 7 | 4 | 1 | 1 | 2 | 1 | 11 |
| Edelstahl | 4 | 7 | 4 | 1 | 1 | 3 | 1 | 11 |

### Technische Daten

| | | |
|---|---|---|
| Größe | 160 | mm |
| Rollendurchmesser | 19 | mm |
| Materialstärke | 3,5 | mm |
| Türgewicht bis max.*2 | 200 | kg |

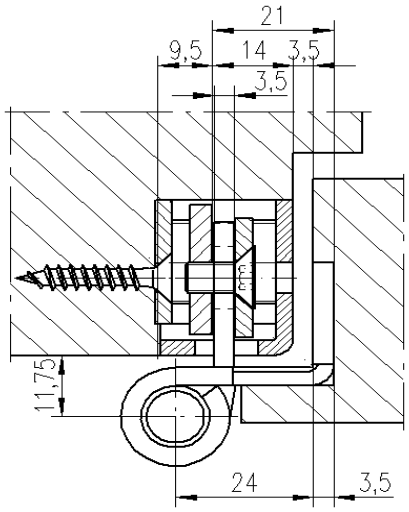


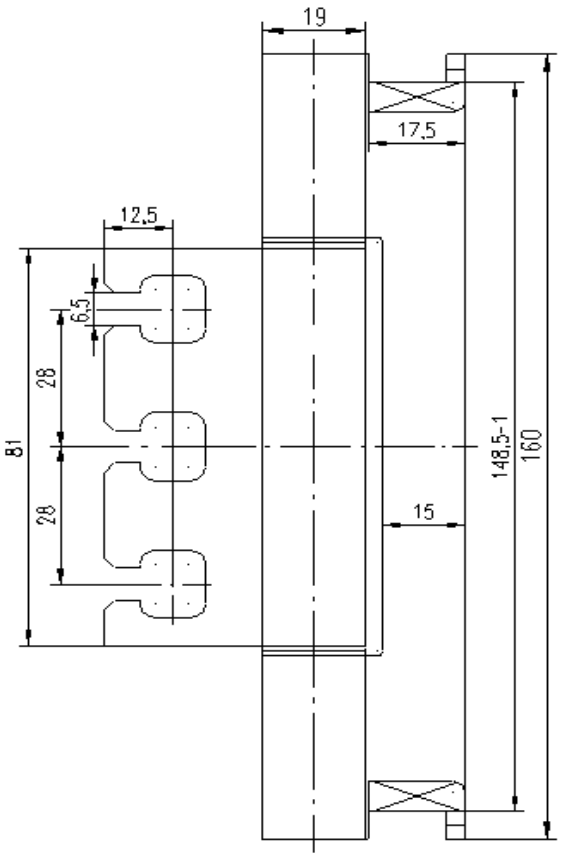


*1 Klasse 1 mit Stiftsicherung

*2 Türgewicht intern geprüft bei einem Flügel von 1 x 2m mit zwei Bändern